Kit silenziatore omologato
Type-approved silencer kit

Simbologia

Per una lettura rapida e razionale sono stati impiegati simboli che evidenziano situazioni di massima attenzione, consigli pratici o semplici informazioni.
Prestare molta attenzione al significato dei simboli, in quanto la loro funzione è quella di non dovere ripetere concetti tecnici o avvertenze di sicurezza. Sono da considerare, quindi, dei veri e propri "promemoria".
Consultare questa pagina ogni volta che sorgeranno dubbi sul loro significato.

Attenzione
La non osservanza delle istruzioni riportate può creare una situazione di pericolo e causare gravi lesioni personali e anche la morte.

Importante
Indica la possibilità di arrecare danno al veicolo e/o ai suoi componenti se le istruzioni riportate non vengono eseguite.

Note
Fornisce utili informazioni sull'operazione in corso.

Riferimenti

I particolari evidenziati in grigio e riferimento numerico (Es. 1) rappresentano l'accessorio da installare e gli eventuali componenti di montaggio forniti a kit.

I particolari con riferimento alfabetico (Es. A) rappresentano i componenti originali presenti sul motoveicolo.

Tutte le indicazioni destro o sinistro si riferiscono al senso di marcia del motociclo.

Avvertenze generali

Attenzione
Le operazioni riportate nelle pagine seguenti devono essere eseguite da un tecnico specializzato o da un'officina autorizzata DUCATI.

Attenzione
Le operazioni riportate nelle pagine seguenti se non eseguite a regola d'arte possono pregiudicare la sicurezza del pilota.

Note
Documentazione necessaria per eseguire il montaggio del Kit è il MANUALE OFFICINA, relativo al modello di moto in vostro possesso.

Note
Nel caso fosse necessaria la sostituzione di un componente del kit consultare la tavola ricambi allegata.

Symbols

To allow quick and easy consultation, this manual uses graphic symbols to highlight situations in which maximum care is required, as well as practical advice or information.
Pay attention to the meaning of the symbols since they serve to avoid repeating technical concepts or safety warnings throughout the text. The symbols should therefore be seen as real reminders. Please refer to this page whenever in doubt as to their meaning.

Warning
Failure to follow these instructions might give raise to a dangerous situation and provoke severe personal injuries or even death.

Caution
Failure to follow these instructions might cause damages to the vehicle and/or its components.

Notes
Useful information on the procedure being described.

References

Parts highlighted in grey and with a numeric reference (Example 1) are the accessory to be installed and any assembly components supplied with the kit.

Parts with an alphabetic reference (Example A) are the original components fitted on the vehicle.

Any right- or left-hand indication refers to the vehicle direction of travel.

General notes

Warning
Carefully perform the operations on the following pages since they might negatively affect rider safety.

Warning
Carefully perform the operations on the following pages since they might negatively affect rider safety.

Notes
The following documents are necessary for assembling the Kit: WORKSHOP MANUAL of your bike model.

Notes
Should it be necessary to change any kit parts, please refer to the attached spare part table.

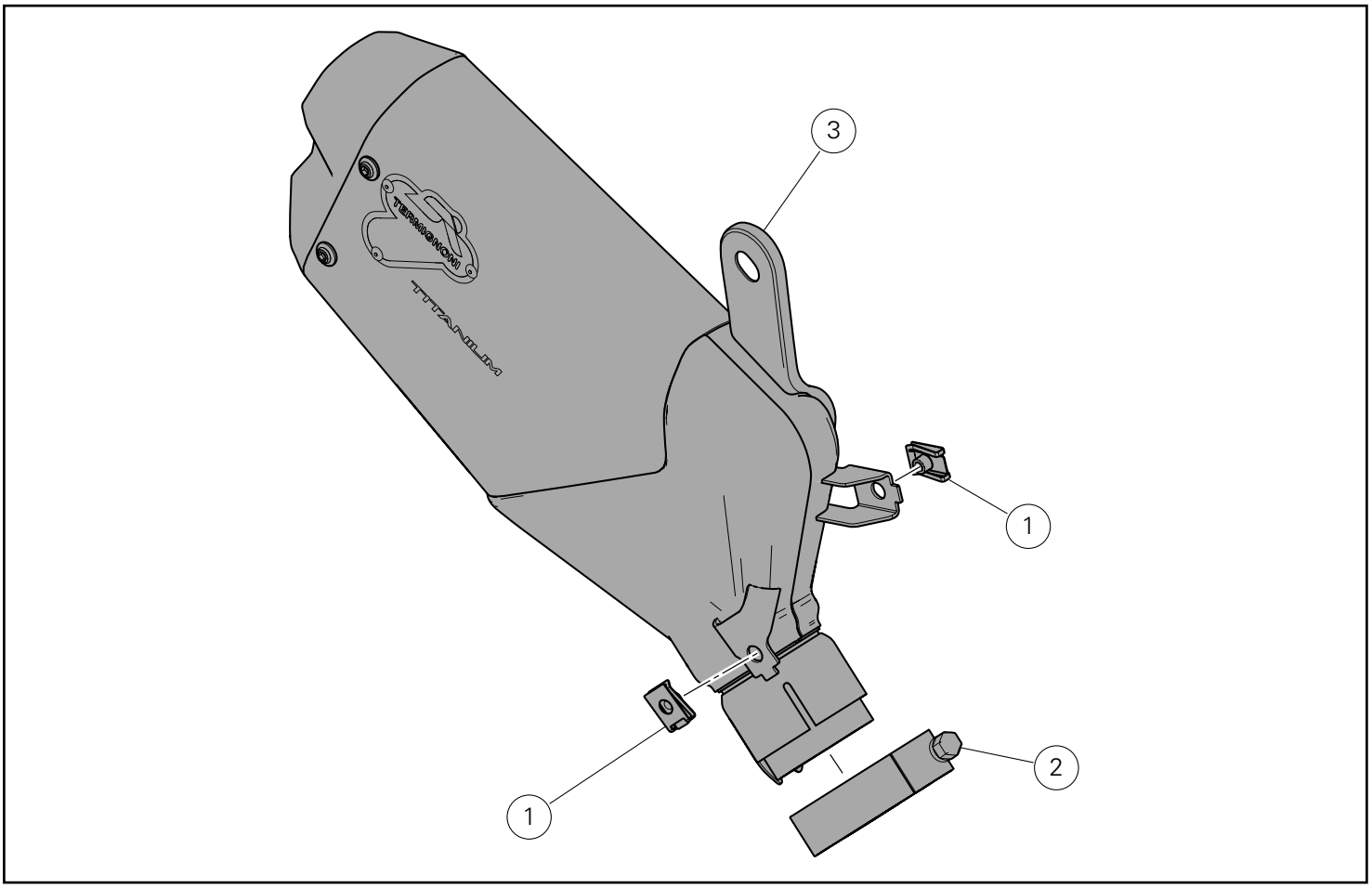

Pos.	Denominazione	Description
1	Clip	Clip
2	Fascetta	Retainer
3	Silenziatore omologato	Type-approved silencer

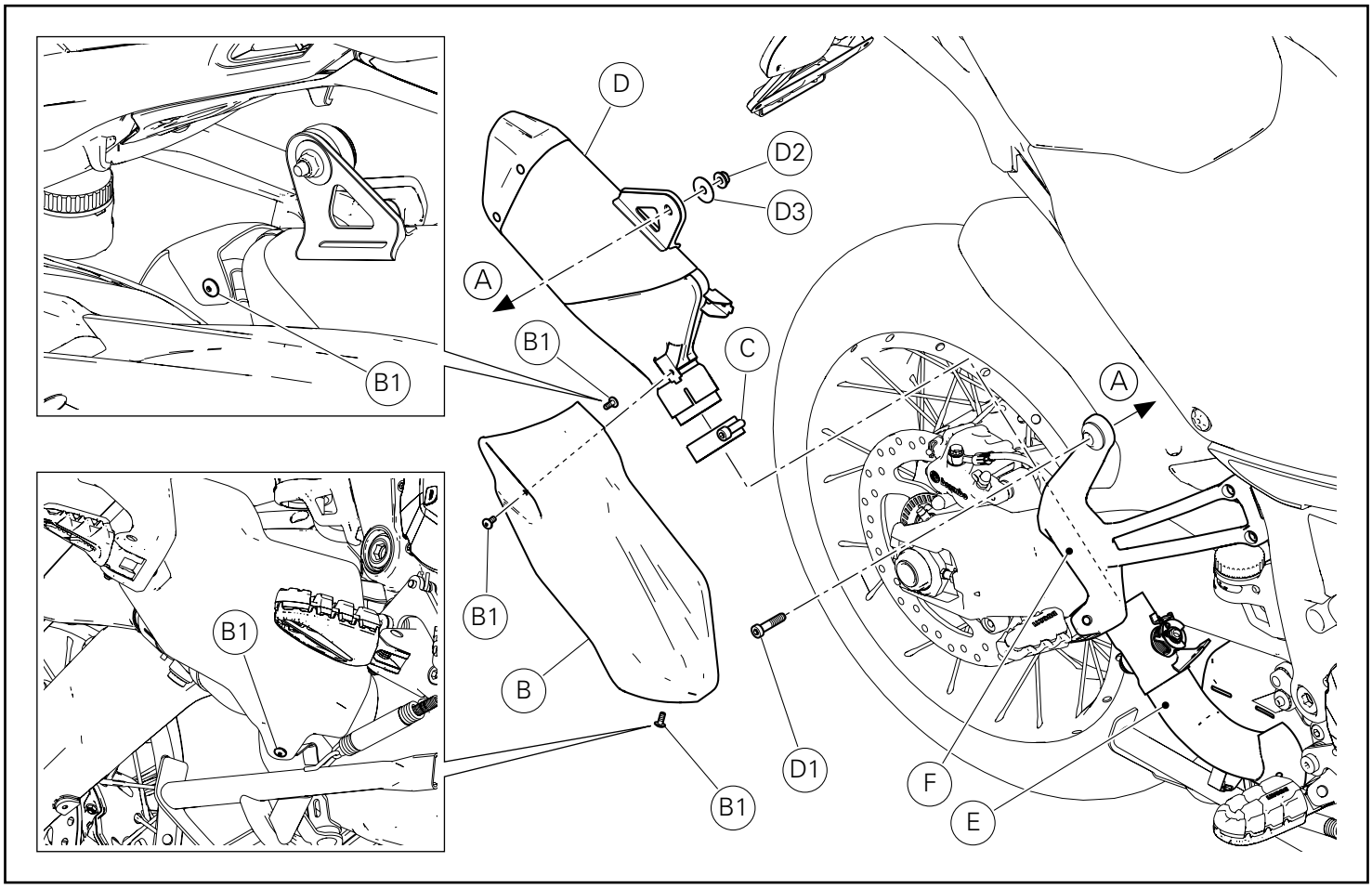

Smontaggio componenti originali

Attenzione
Il motore e le parti del sistema di scarico diventano molto calde con l'uso della motocicletta, e rimangono calde ancora per lungo tempo dopo aver fatto funzionare il motore. Per manipolare queste parti usare dei guanti anticalore, o attendere che si siano ben raffreddate.

Attenzione
L'impianto di scarico può essere caldo, anche dopo lo spegnimento del motore; prestare molta attenzione a non toccare con nessuna parte del corpo l'impianto di scarico e a non parcheggiare il veicolo in prossimità di materiali infiammabili (compreso legno, foglie, ecc.).

Smontaggio silenziatore

Svitare le n.3 viti (B1) di fissaggio del paracalore (B) al silenziatore (D) e al presilenziatore (E).
Rimuovere il paracalore (B).
Allentare la fascetta (C).
Svitare la vite (D1) di fissaggio del silenziatore (D) alla piastra portapedana (F) mantenendo, dal lato opposto, il dado (D2).
Recuperare la vite (D1), la rosetta (D3) e il dado (D2).
Rimuovere il silenziatore (D) e la fascetta (C).

Removing the original components

Warning
The engine and exhaust parts become hot when the motorcycle engine is running and will stay hot for some time after the engine has been stopped.
Wear heat-resistant gloves before handling these components or allow the engine and exhaust system to cool down before proceeding.

Warning
The exhaust system might be hot, even after engine is switched OFF; pay particular attention not to touch exhaust system with any body part and do not park the motorcycle next to inflammable material (wood, leaves etc.).

Removing the silencer

Loosen no.3 screws (B1) fastening heat guard (B) to silencer (D) and pre-silencer (E).
Remove heat guard (B).
Loosen clamp (C).
Loosen screw (D1) securing silencer (D) to footpeg holder plate (F) while holding nut (D2) on the opposite side.
Collect screw (D1), washer (D3) and nut (D2).
Remove silencer (D) and clamp (C).

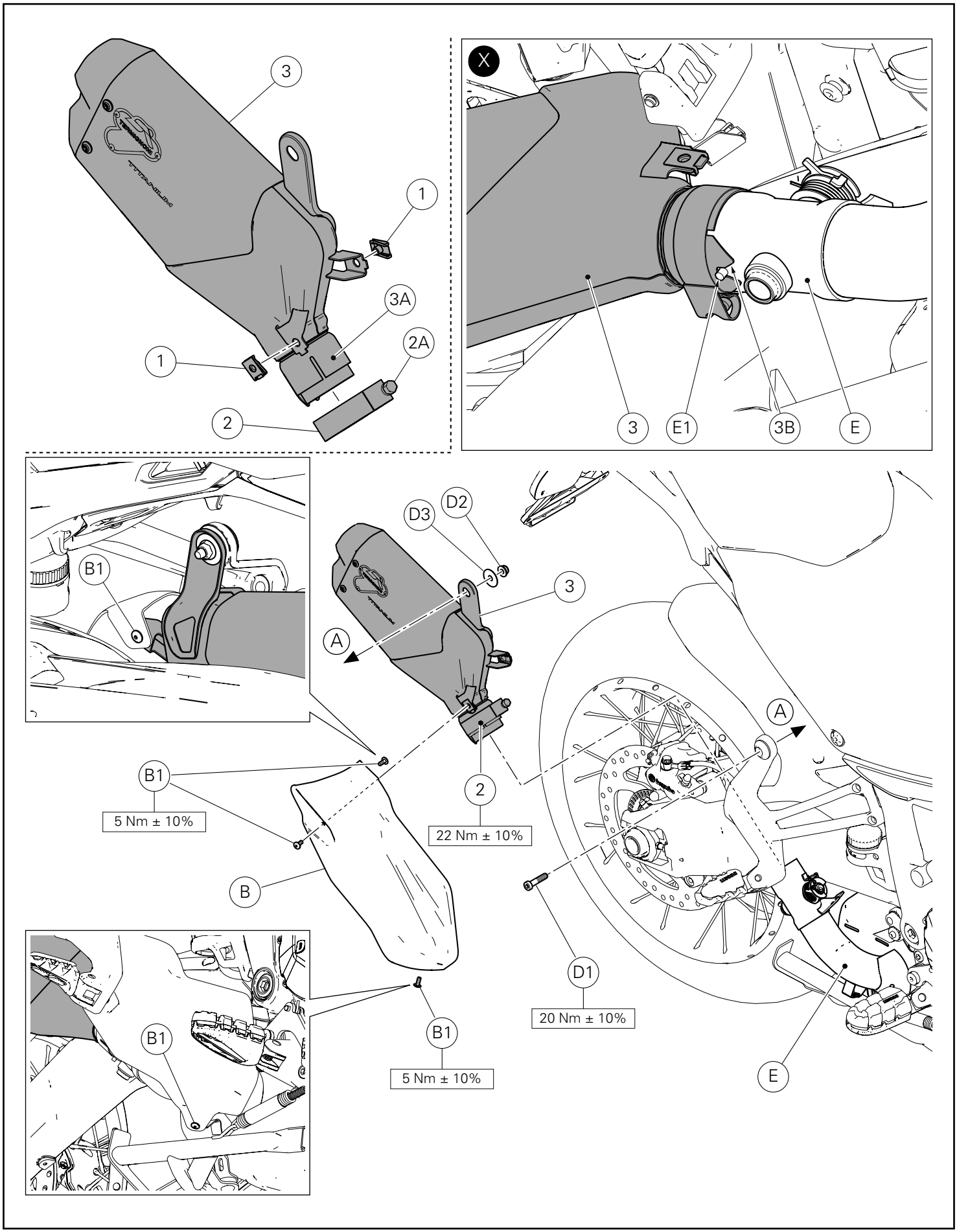
3
1
3A
2A
1
2
X
3
E1
3B
E
B1
D3
D2
3
A
A
B1
5 Nm ± 10%
2
22 Nm ± 10%
B
D1
20 Nm ± 10%
B1
B1
5 Nm ± 10%
E

Montaggio componenti kit

Importante
Verificare, prima del montaggio, che tutti i componenti risultino puliti e in perfetto stato.
Adottare tutte le precauzioni necessarie per evitare di danneggiare qualsiasi parte nella quale ci si trova ad operare.

Premontaggio gruppo silenziatore omologato

Applicare grasso al rame sul filetto della vite (2A) della fascetta silenziatore (2).
Inserire la fascetta (2) sul collo (3A) del silenziatore (3) orientata come mostrato in figura.
Premontare le n.2 clips (1) sul silenziatore (3).

Montaggio silenziatore

Inserire il silenziatore (3) nel presilenziatore (E), fino a battuta, fasando il profilo (3B) con il perno (E1), come indicato in figura (X).
Impuntare la vite originale (D1); dalla parte opposta, inserire la rosetta originale (D3) e avvitare il dado originale (D2) sulla sporgenza della vite (D1).
Serrare la vite (D1) alla coppia indicata mantenendo, dalla parte opposta, il dado (D2).
Verificare il corretto posizionamento della fascetta (2) e serrarla alla coppia indicata.

Montaggio paracalore

Posizionare il paracalore originale (B) sul silenziatore (3) e impuntare le n.3 viti originali (B1).
Serrare le n.3 viti (B1) alla coppia indicata.

Kit installation

Caution
Check that all components are clean and in perfect condition before installation.
Adopt any precaution necessary to avoid damages to any part of the motorcycle you are working on.

Type-approved silencer unit pre-assembly

Apply copper grease on the screw thread (2A) of the silencer clamp (2).
Fit clamp (2) on silencer (3) neck (3A), aiming it as shown in the figure.
Pre-assemble no. 2 clips (1) on silencer (3).

Silencer assembly

Fit silencer (3) fully inside pre-silencer (E) by matching profile (3B) with pin (E1), as shown in figure (X).
Start original screw (D1) and, on the opposite side, fit original washer (D3) and start original nut (D2) on screw projection (D1).
Tighten screw (D1) to the specified torque, while holding nut (D2) on the opposite side.
Check clamp (2) correct position and tighten it to the specified torque.

Fitting the heat guard

Position original heat guard (B) on silencer (3) and start no. 3 original screws (B1).
Tighten no. 3 screws (B1) to the specified torque.

NOTE / NOTES

Kit silencieux homologué
Kit zugelassener Schalldämpfer

Symboles

Pour faciliter la consultation de ce manuel, des symboles signalent des situations exigeant le maximum d'attention, des conseils pratiques ou de simples informations. Lire attentivement la signification de ces symboles car ils renvoient à des concepts techniques ou des consignes de sécurité de la plus grande importance. Ils doivent être considérés comme de véritables « aide-mémoire ». Toujours consulter cette page en cas de doute concernant leur signification.

Attention
La non-observance des instructions reportées ci-dessous peut créer une situation dangereuse et provoquer de graves lésions personnelles voire la mort.

Important
Indique la possibilité d'endommager le véhicule et/ou ses composants si les instructions reportées ci-dessous ne sont pas suivies.

Remarques
Fournit des informations utiles sur l'opération en cours.

Références

Les pièces surlignées en gris et la référence numérique (Ex. 1) représentent l'accessoire à installer et les composants de montage éventuels fournis en kit.

Les pièces avec référence alphabétique (Ex. A) représentent les composants d'origine présents sur le motocycle.

Toutes les indications droite ou gauche se réfèrent au sens de marche la moto.

Avertissements généraux

Attention
Les opérations indiquées dans les pages suivantes, au cas où elles ne seraient pas effectuées selon les règles de l'art pourraient compromettre la sécurité du pilote.

Attention
Les opérations indiquées dans les pages suivantes, au cas où elles ne seraient pas effectuées selon les règles de l'art pourraient compromettre la sécurité du pilote.

Remarques
La documentation nécessaire pour effectuer la pose du Kit est le : MANUEL D'ATELIER, relatif au modèle de moto en votre possession.

Remarques
Au cas où il serait nécessaire d'effectuer le remplacement d'un composant du kit, il faudra consulter la planche relative aux pièces détachées ci-jointe.

Symbole

Zum schnellen und übersichtlichen Lesen werden Symbole verwendet, die außerordentlich wichtige Situationen, praktische Ratschläge oder auch nur einfache Informationen hervorheben. Der Bedeutung dieser Symbole ist besondere Aufmerksamkeit zu schenken, da sich hierdurch das ständige Wiederholen von technischen Konzepten oder Sicherheitshinweisen erübrigt. Sie stellen daher regelrechte „Merker" dar. Diese Seite ist immer dann zur Hand zu nehmen, wenn Zweifel über die Bedeutung eines Symbols bestehen sollten.

Achtung
Eine Nichtbeachtung der hier wiedergegebenen Anweisungen kann Gefahrensituationen schaffen und zu schweren Verletzungen und auch zum Tod führen.

Wichtig
Weist darauf hin, dass bei Nichteinhaltung der hier wiedergegebenen Anweisungen die Möglichkeit für Schäden am Fahrzeug und/oder seiner Komponenten besteht.

Hinweis
Übermittelt nützliche Informationen zum betreffenden Arbeitseingriff.

Bezugsangaben

Die grau gekennzeichneten Bestandteile mit numerischem Bezug (Bsp. 1) geben das zu installierende Bestandteil und die eventuellen, im Kit enthaltenen Montagekomponenten wieder.

Die Bestandteile mit alphabetischem Bezug (Bsp. A) geben die Original-Bestandteile wieder, die am Motorrad verbaut wurden.

Alle Angaben wie „rechts" oder „links" beziehen sich auf die Fahrtrichtung des Motorrads.

Allgemeine Warnhinweise

Achtung
Werden die auf den folgenden Seiten beschriebenen Arbeitsmaßnahmen nicht fachgerecht ausgeführt, kann sich dies auf die Sicherheit des Fahrers auswirken.

Achtung
Werden die auf den folgenden Seiten beschriebenen Arbeitsmaßnahmen nicht fachgerecht ausgeführt, kann sich dies auf die Sicherheit des Fahrers auswirken.

Hinweis
Für die Montage des Kits sind folgende Unterlagen erforderlich: WERKSTATTHANDBUCH, des sich in Ihrem Besitz befindlichen Motorrads.

Hinweis
Sollte sich der Austausch eines Bestandteils des Kits als erforderlich erweisen, ist dazu Bezug auf die beiliegende Ersatzteiltafel zu nehmen.

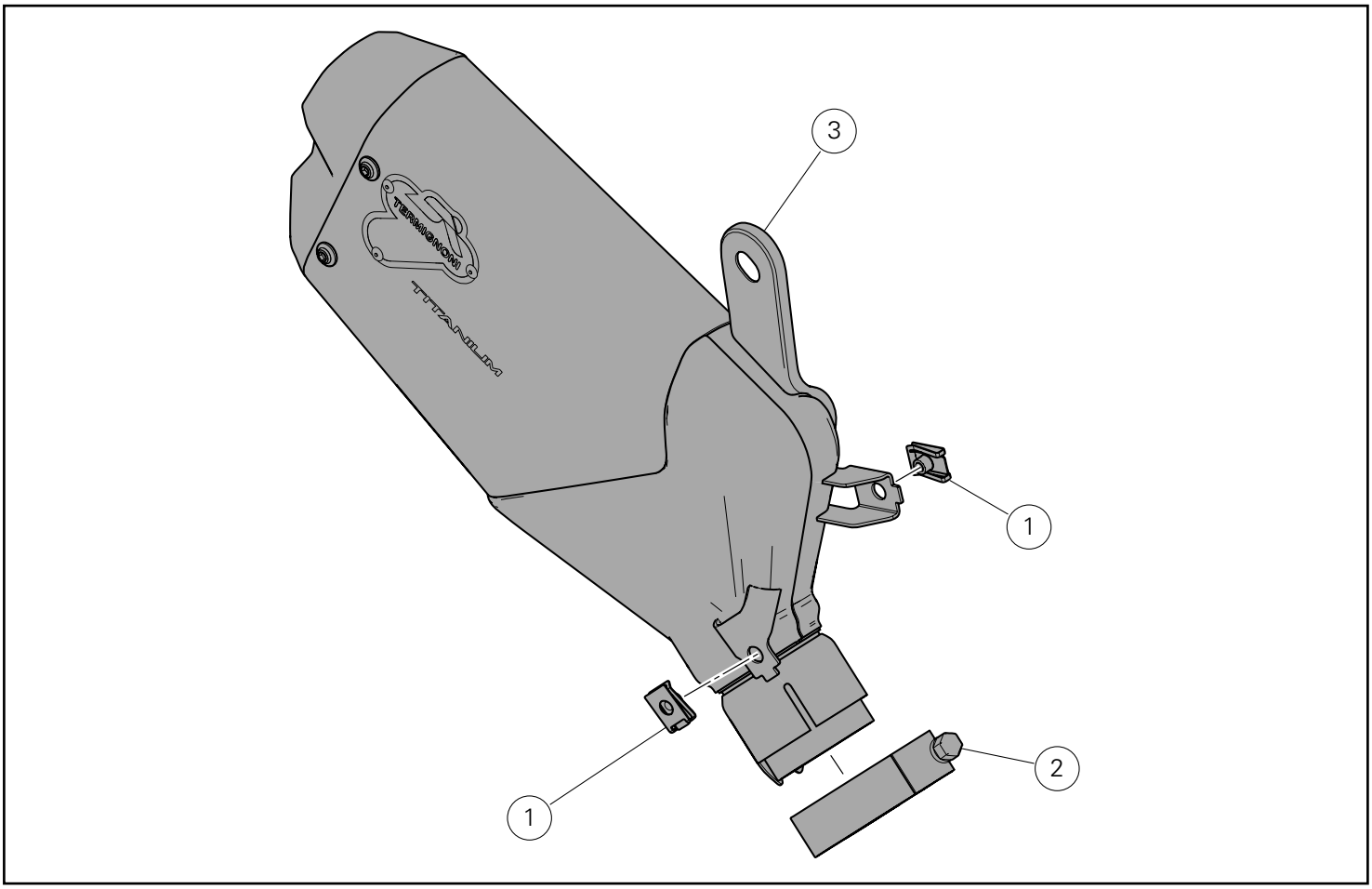

Pos.	Designation	Bezeichnung
1	Clip	Clip
2	Collier serre-flex	Schelle
3	Silencieux homologué	Zugelassener Schalldämpfer

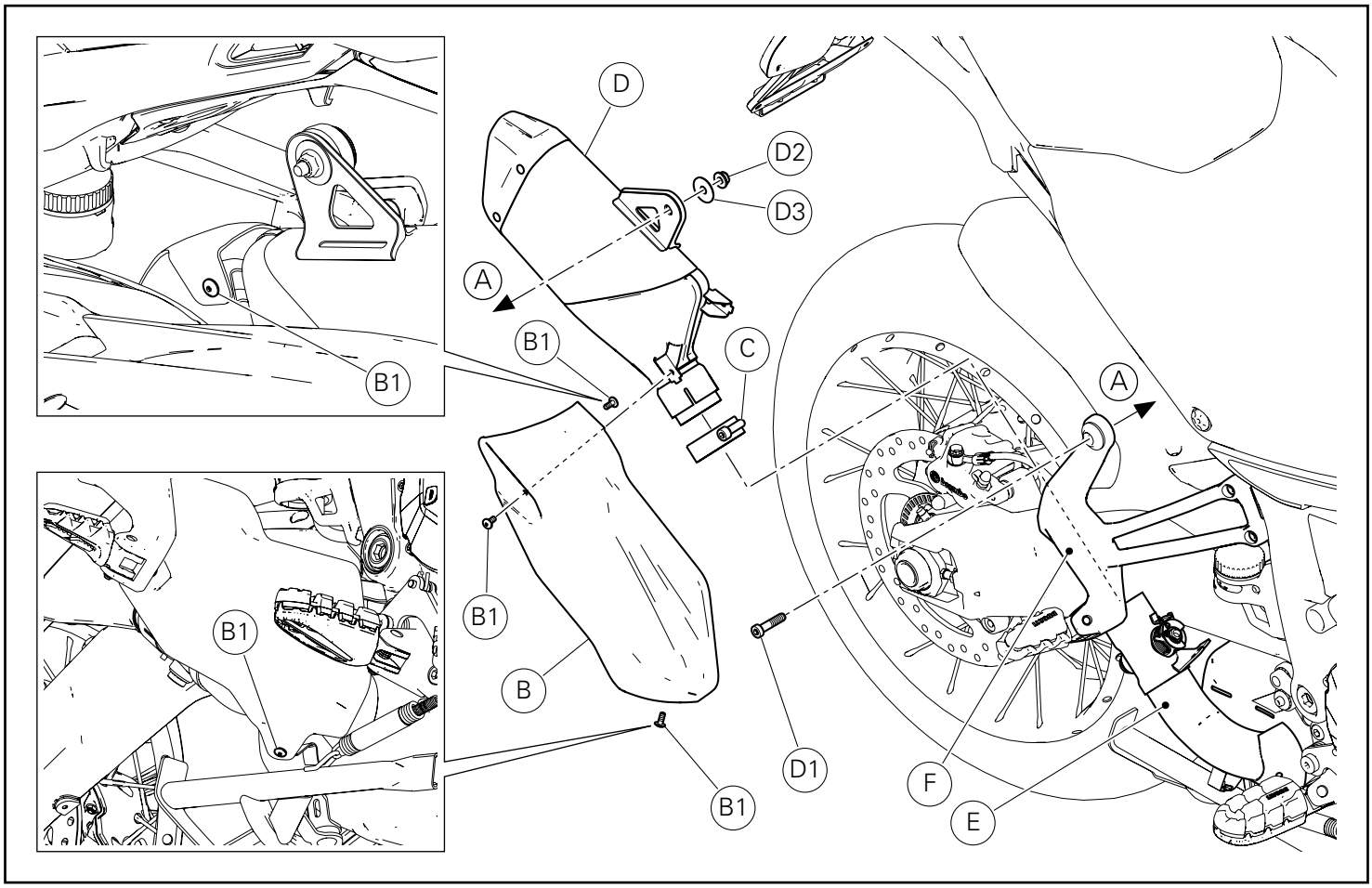

Dépose composants d'origine

Attention
Le moteur et le système d'échappement atteignent des températures très élevées pendant l'utilisation de la moto et restent chauds longtemps après l'arrêt du moteur. Pour manipuler ces pièces, porter des gants isolants ou attendre qu'elles se refroidissent.

Attention
Le système d'échappement peut être chaud, même après avoir arrêté le moteur : prendre garde qu'aucune partie du corps ne touche le système d'échappement et veiller à ne pas garer le motocycle à proximité de matières inflammables (y compris le bois, les feuilles, etc.).

Dépose du silencieux

Desserrer les 3 vis (B1) de fixation du pare-chaleur (B) au silencieux (D) et au pré-silencieux (E).
Déposer le pare-chaleur (B).
Desserrer le collier serre-flex (C).
Desserrer la vis (D1) de fixation du silencieux (D) à la platine de support repose-pied (F) en tenant l'écrou (D2) du côté opposé.
Récupérer la vis (D1), la rondelle (D3) et l'écrou (D2).
Retirer le silencieux (D) et le collier serre-flex (C).

Ausbau der Original-Bestandteile

Achtung
Der Motor und die Auspuffanlage werden während der Fahrt sehr heiß und behalten diese Temperaturen auch nach Abstellen des Motors über lange Zeit hinweg bei.
Für die Handhabung dieser Teile sind daher Wärmeschutzhandschuhe zu tragen bzw. ist so lange zu warten, bis sie abgekühlt sind.

Achtung
Die Auspuffanlage kann auch nach dem Ausschalten des Motors noch heiß sein, daher ist darauf zu achten, dass man mit keinem Körperteil mit der Auspuffanlage in Berührung kommt und dass das Fahrzeug nicht in der Nähe von entflammbarem Material (einschließlich Holz, Blätter usw.) abgestellt wird.

Ausbau des Schalldämpfers

Die 3 Schrauben (B1) für die Befestigung des Wärmeschutzes (B) am Schalldämpfer (D) und am Vorschalldämpfer (E) lösen.
Den Wärmeschutz (B) entfernen.
Die Schelle (C) lockern.
Die Schraube (D1) für die Befestigung des Schalldämpfers (D) an der Fußrastenhalterplatte (F) lösen und dabei an der gegenüberliegenden Seite die Mutter (D2) kontern.
Die Schraube (D1), die Unterlegscheibe (D3) und die Mutter (D2) aufnehmen.
Den Schalldämpfer (D) und die Schelle (C) entfernen.

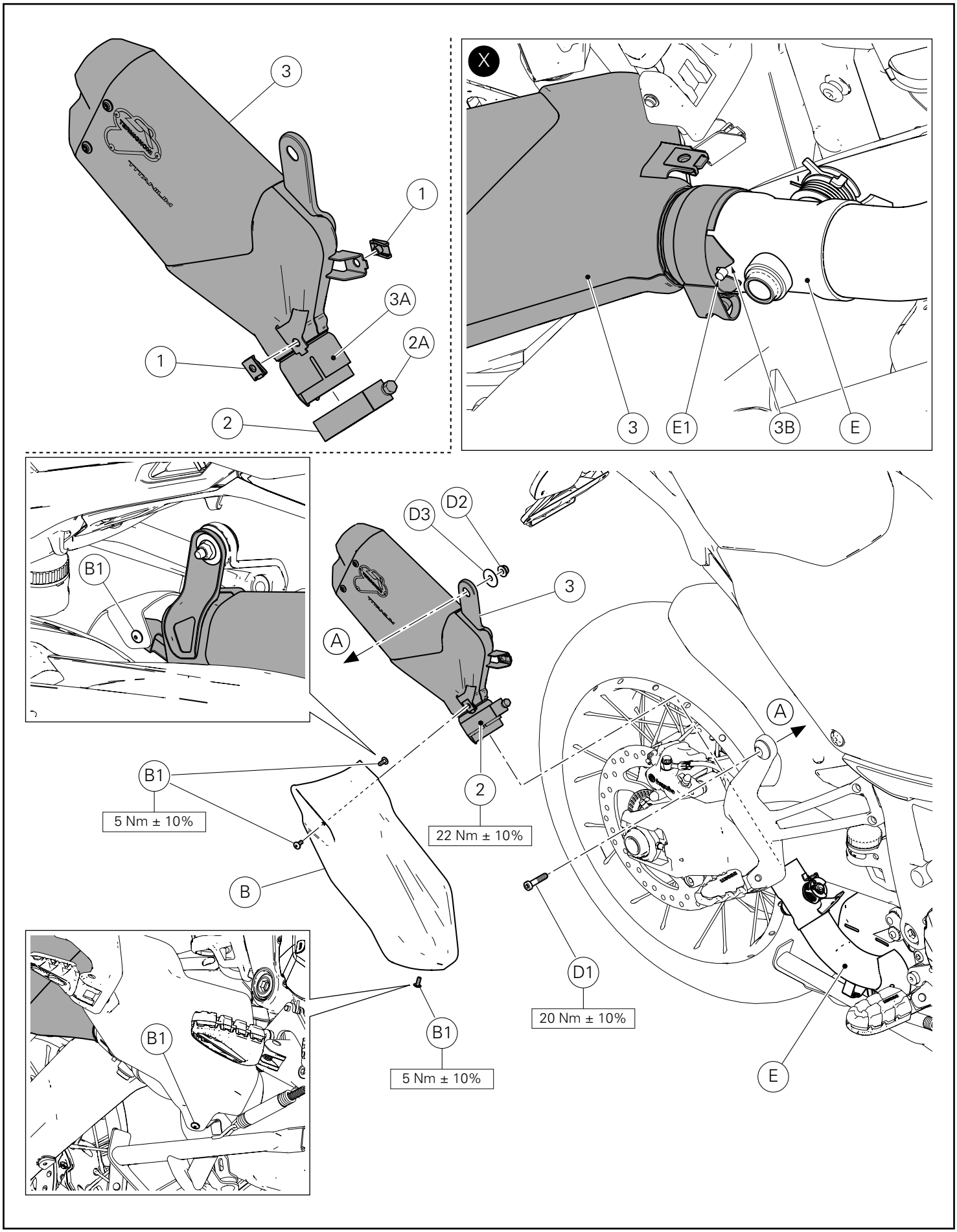
3
1
3A
2A
1
2
X
3
E1
3B
E
B1
D3
D2
3
A
A
B1
5 Nm ± 10%
2
22 Nm ± 10%
B
D1
20 Nm ± 10%
B1
B1
5 Nm ± 10%
E

Pose composants kit

Important
Vérifier, avant la pose, que tous les composants sont propres et en parfait état.
Adopter toutes les précautions nécessaires pour éviter d'endommager la surface externe des composants où on opère.

Pré-montage ensemble silencieux homologué

Appliquer de la graisse cuivrée sur le filet de la vis (2A) du collier serre-flex silencieux (2).
Introduire le collier serre-flex (2) sur le col (3A) du silencieux (3) et l'orienter comme la figure le montre.
Pré-monter les 2 clips (1) sur le silencieux (3).

Pose silencieux

Introduire le silencieux (3) dans le pré-silencieux (E) jusqu'en butée en calant le profil (3B) avec le pivot (E1), comme la figure le montre (X).
Présenter la vis d'origine (D1) ; de l'autre côté, insérer la rondelle d'origine (D3) et visser l'écrou d'origine (D2) sur la vis (D1).
Serrer la vis (D1) au couple prescrit, en tenant l'écrou (D2) de l'autre côté.
Vérifier le bon positionnement du collier serre-flex (2) et le serrer au couple prescrit.

Pose pare-chaleur

Positionner le pare-chaleur d'origine (B) sur le silencieux (3) et présenter les 3 vis d'origine (B1).
Serrer les 3 vis (B1) au couple prescrit.

Montage der Komponenten des Kits

Wichtig
Vor der Montage überprüfen, dass sich alle Komponenten im sauberen und perfekten Zustand befinden.
Alle erforderlichen Vorsichtsmaßnahmen treffen, um eine Beschädigung der Oberflächen der Komponenten, die vom Eingriff betroffen sind, zu vermeiden.

Vormontage der zugelassenen Schalldämpfereinheit

Auf das Gewinde der Schraube (2A) der Schalldämpferschelle (2) Kupferfett auftragen.
Die Schelle (2) am Bund (3A) des Schalldämpfers (3) anfügen und gemäß Abbildung ausrichten.
Die 2 Clips (1) am Schalldämpfer (3) vormontieren.

Montage des Schalldämpfers

Den Schalldämpfer (3) bis auf Anschlag in den Vorschalldämpfer (E) einfügen und dabei das Profil (3B), wie in der Abbildung (X) dargestellt, mit dem Bolzen (E1) auf Phase ausrichten.
Die Original-Schraube (D1) ansetzen und, von der anderen Seite her, die Original-Unterlegscheibe (D3) anfügen, dann die Original-Mutter (D2) auf den Vorsprung der Schraube (D1) schrauben.
Die Schraube (D1) mit dem angegebenen Anzugsmoment anziehen und dabei an der gegenüberliegenden Seite die Mutter (D2) kontern.
Die korrekte Positionierung der Schelle (2) überprüfen und mit dem angegebenen Anzugsmoment anziehen.

Montage des Wärmeschutzes

Den Orignal-Wärmeschutz (B) am Schalldämpfer (3) anordnen, dann die 3 Original-Schrauben (B1) ansetzen.
Die 3 Schrauben (B1) mit dem angegebenen Anzugmoment anziehen.

REMARQUES / HINWEIS

Conjunto do silenciador homologado
Type-approved silencer kit

Símbolos

Para uma leitura rápida e racional, foram utilizados símbolos que evidenciam situações de máxima atenção, conselhos práticos ou simples informações. Preste muita atenção ao significado dos símbolos, pois a sua função é a de evitar a repetição de conceitos técnicos ou de avisos de segurança. Portanto, os símbolos devem ser considerados como verdadeiros "lembretes". Consulte esta página sempre que tiver dúvidas acerca do seu significado.

Atenção
O não cumprimento das instruções mostradas pode criar uma situação de perigo e causar graves lesões pessois e até mesmo a morte.

Importante
Indica a possibilidade de causar danos ao veículo e/ou aos seus componentes se as instruções mostradas não forem executadas.

Notas
Fornece informações úteis sobre a operação em curso.

Referências

Os detalhes evidenciados em cinza e com referência numérica (Ex. Ⓐ) representam o acessório a ser instalado e os eventuais componentes de montagem fornecidos como kit.

Os detalhes com referência alfabética (Ex. Ⓐ) representam os componentes originais presentes
na moto.

Todas as indicações direita ou esquerda, referem-se ao sentido de marcha da moto.

Advertências gerais

Atenção
As operações mostradas nas páginas a seguir, se não forem executadas com boa técnica, podem prejudicar a segurança do condutor.

Atenção
As operações mostradas nas páginas a seguir, se não forem executadas com boa técnica, podem prejudicar a segurança do condutor.

Notas
Documentação necessária para executar a montagem do Conjunto: MANUAL DE OFICINA, relativo ao modelo de moto em sua posse.

Notas
Caso seja necessária a substituição de um componente do conjunto, consulte o quadro de peças de reposição em anexo.

Symbols

To allow quick and easy consultation, this manual uses graphic symbols to highlight situations in which maximum care is required, as well as practical advice or information.
Pay attention to the meaning of the symbols since they serve to avoid repeating technical concepts or safety warnings throughout the text. The symbols should therefore be seen as real reminders. Please refer to this page whenever in doubt as to their meaning.

Warning
Failure to follow these instructions might give raise to a dangerous situation and provoke severe personal injuries or even death.

Caution
Failure to follow these instructions might cause damages to the vehicle and/or its components.

Notes
Useful information on the procedure being described.

References

Parts highlighted in grey and with a numeric reference (Example ①) are the accessory to be installed and any assembly components supplied with the kit.

Parts with an alphabetic reference (Example Ⓐ) are the original components fitted on the vehicle.

Any right- or left-hand indication refers to the vehicle direction of travel.

General notes

Warning
Carefully perform the operations on the following pages since they might negatively affect rider safety.

Warning
Carefully perform the operations on the following pages since they might negatively affect rider safety.

Notes
The following documents are necessary for assembling the Kit: WORKSHOP MANUAL of your bike model.

Notes
Should it be necessary to change any kit parts, please refer to the attached spare part table.

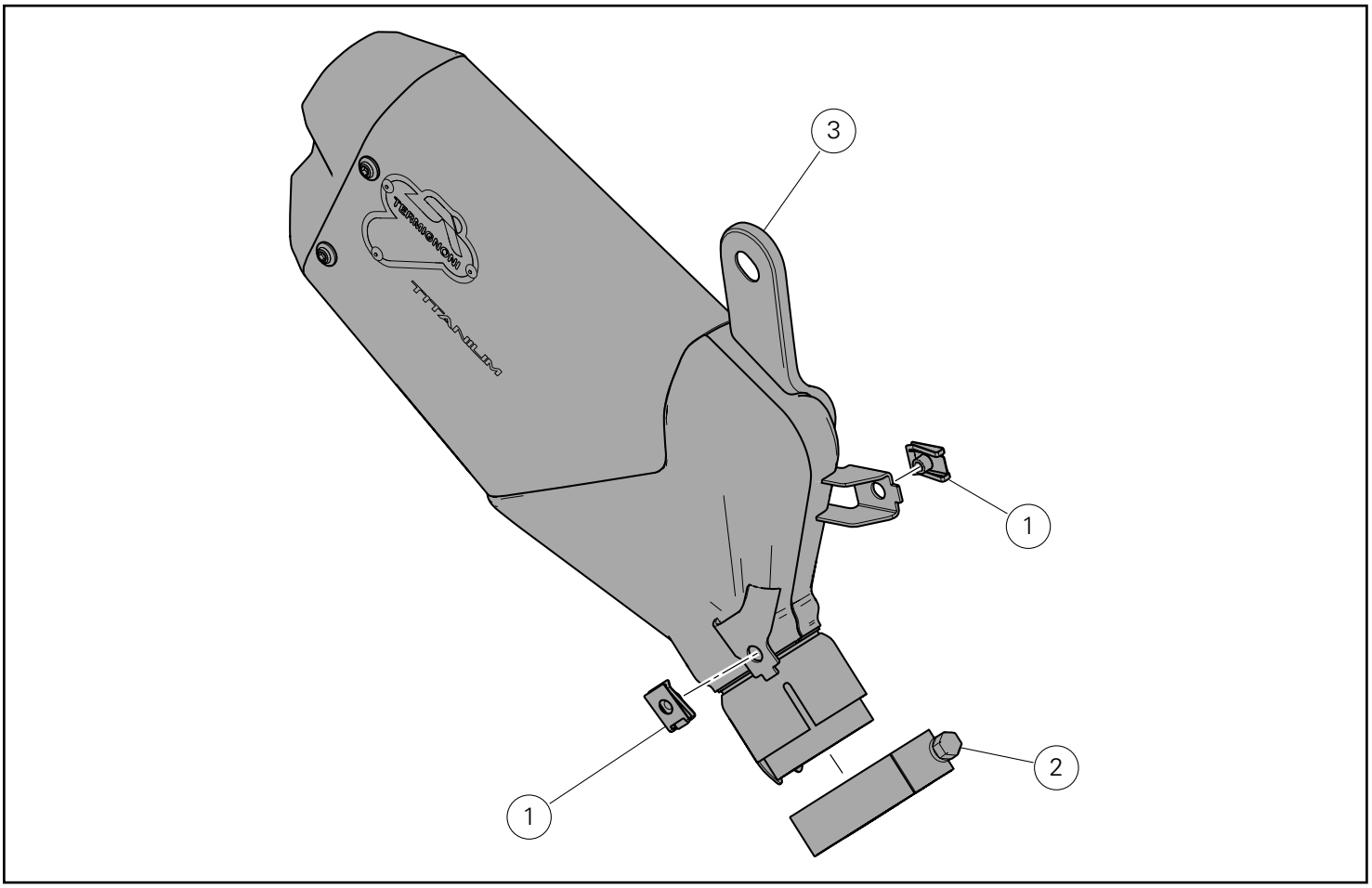

Pos.	Descrição	Description
1	Clip	Clip
2	Braçadeira	Retainer
	Silenciador homologado	Type-approved silencer

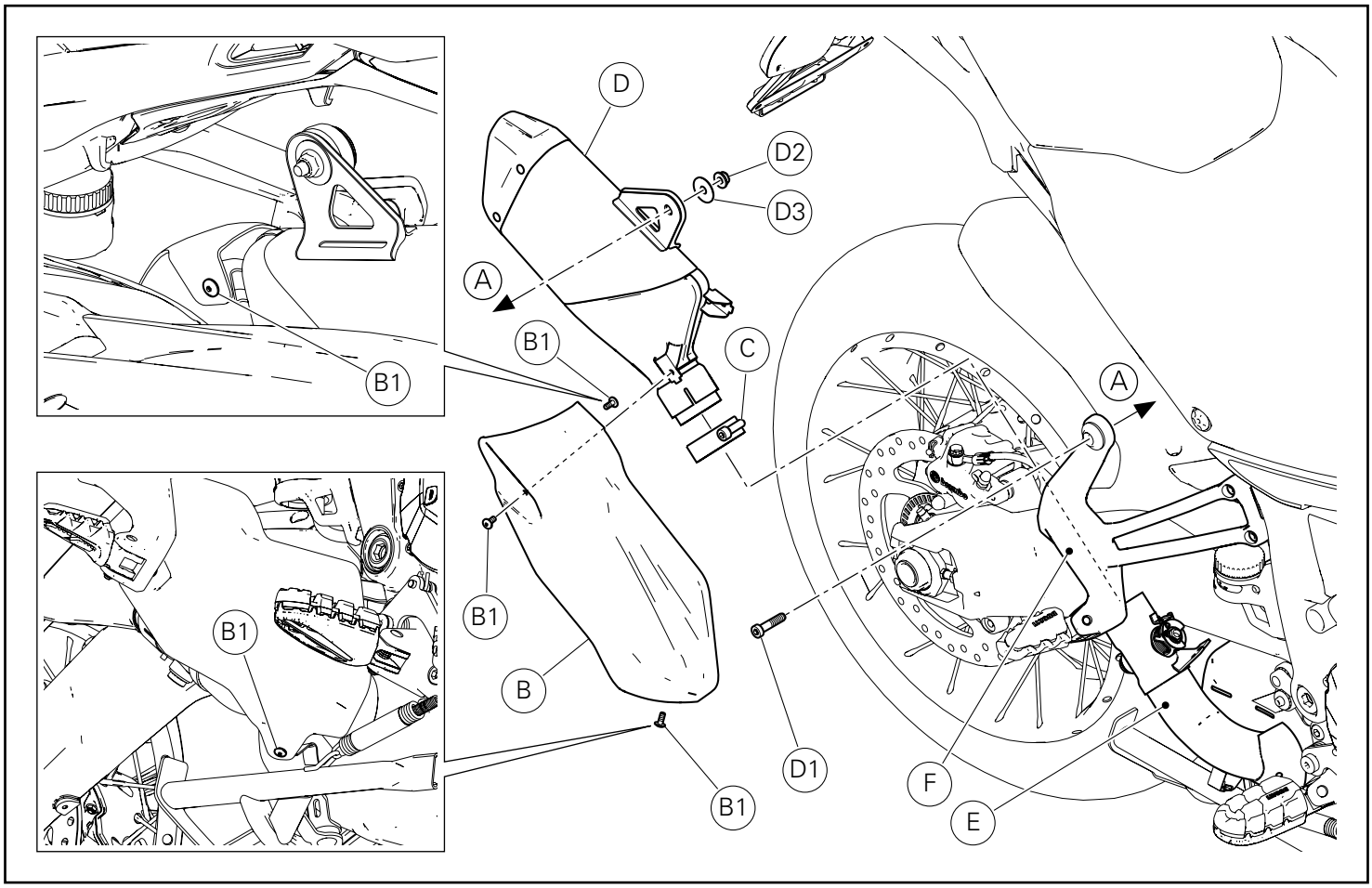

Desmontagem dos componentes originais

Atenção
O motor e as partes do sistema de escape ficam muito quentes com o uso da moto, permanecendo quentes por muito tempo mesmo depois de o motor ter sido desligado.
Para manusear estas partes, use luvas para a proteção térmica ou espere que estejam bem frias.

Atenção
O sistema de escape pode estar quente, mesmo depois de o motor ter sido desligado; tome muito cuidado para que nenhuma parte do corpo entre em contacto com o sistema de escape e para não estacionar o veículo perto de materiais inflamáveis (como madeira, folhas, etc.).

Desmontagem do silenciador

Desatarraxe os 3 parafusos (B1) de fixação da proteção anticalor (B) do silenciador (D) e do pré-silenciador (E).
Remova a proteção anticalor (B).
Alivie a braçadeira (C).
Desatarraxe o parafuso (D1) de fixação do silenciador (D) à placa porta-patim (F) segurando, do lado oposto, a porca (D2).
Recupere o parafuso (D1), a anilha (D3) e a porca (D2).
Remova o silenciador (D) e a braçadeira (C).

Removing the original components

Warning
The engine and exhaust parts become hot when the motorcycle engine is running and will stay hot for some time after the engine has been stopped.
Wear heat-resistant gloves before handling these components or allow the engine and exhaust system to cool down before proceeding.

Warning
The exhaust system might be hot, even after engine is switched OFF; pay particular attention not to touch exhaust system with any body part and do not park the motorcycle next to inflammable material (wood, leaves etc.).

Removing the silencer

Loosen no.3 screws (B1) fastening heat guard (B) to silencer (D) and pre-silencer (E).
Remove heat guard (B).
Loosen clamp (C).
Loosen screw (D1) securing silencer (D) to footpeg holder plate (F) while holding nut (D2) on the opposite side.
Collect screw (D1), washer (D3) and nut (D2).
Remove silencer (D) and clamp (C).

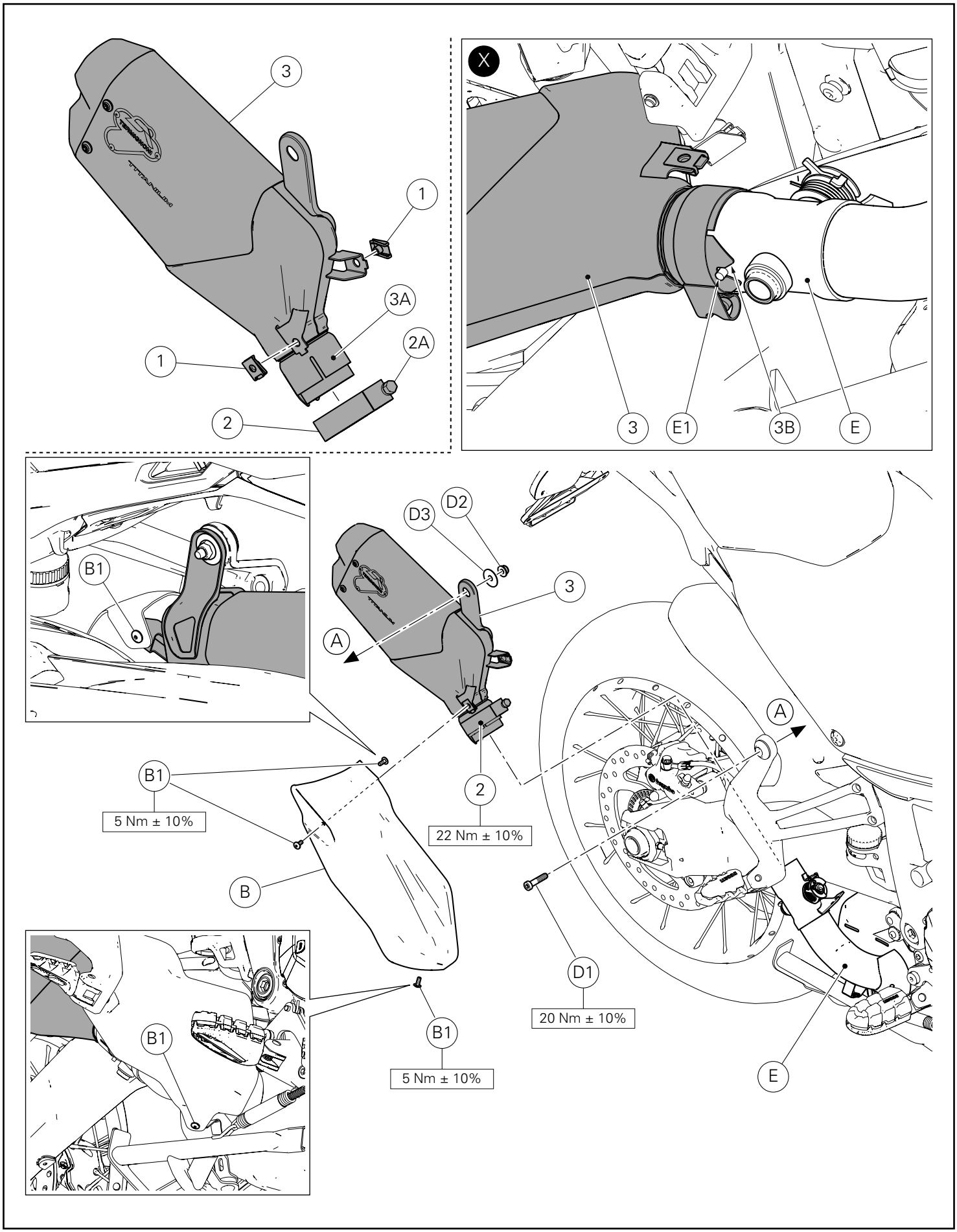
3
1
3A
2A
1
2
X
3
E1
3B
E
B1
D3
D2
3
A
A
B1
5 Nm ± 10%
2
22 Nm ± 10%
B
D1
20 Nm ± 10%
B1
B1
5 Nm ± 10%
E

Montagem dos componentes

Importante
Verifique, antes da montagem, se todos os componentes estão limpos e em perfeito estado.
Adote todas as precauções necessárias para evitar danificar qualquer peça com a qual deve trabalhar.

Pré-montagem do grupo do silenciador homologado

Aplique massa à base de cobrena rosca do parafuso (2A) da braçadeira dosilenciador (2).
Insira a braçadeira (2) no gargalo (3A) do silenciador (3), orientada como mostrado na figura.
Pré-monte os 2 clips (1) no silenciador (3).

Montagem do silenciador

Insira o silenciador (3) no pré-silenciador (E), até encostar, faseando o perfil (3B) com o perno (E1), como o indicado na figura (X).
Encoste o parafuso original (D1); pela parte oposta, insira a anilha original (D3) e atarraxe a porca original (D2) na saliência do parafuso (D1).
Aperte o parafuso (D1) ao binário indicado segurando, do lado oposto, a porca (D2).
Verifique o posicionamento correto da braçadeira (2) e aperte-a ao binário indicado.

Montagem da proteção anticalor

Posicione a proteção anticalor original (B) no silenciador (3) e encoste os 3 parafusos originais (B1).
Aperte os 3 parafusos (B1) ao binário indicado.

Kit installation

Caution
Check that all components are clean and in perfect condition before installation.
Adopt any precaution necessary to avoid damages to any part of the motorcycle you are working on.

Type-approved silencer unit pre-assembly

Apply copper grease on the screw thread (2A) of the silencer clamp (2).
Fit clamp (2) on silencer (3) neck (3A), aiming it as shown in the figure.
Pre-assemble no. 2 clips (1) on silencer (3).

Silencer assembly

Fit silencer (3) fully inside pre-silencer (E) by matching profile (3B) with pin (E1), as shown in figure (X).
Start original screw (D1) and, on the opposite side, fit original washer (D3) and start original nut (D2) on screw projection (D1).
Tighten screw (D1) to the specified torque, while holding nut (D2) on the opposite side.
Check clamp (2) correct position and tighten it to the specified torque.

Fitting the heat guard

Position original heat guard (B) on silencer (3) and start no. 3 original screws (B1).
Tighten no. 3 screws (B1) to the specified torque.

NOTAS / NOTES

Kit silenciador homologado
スリップオンレーシングサイレンサーキット

Símbolos

Para una lectura rápida y racional se han empleado símbolos que evidencian situaciones de máxima atención, consejos prácticos o simples informaciones. Prestar mucha atención al significado de los símbolos porque su función consiste en omitir la repetición de conceptos técnicos o advertencias de seguridad. Los símbolos deben considerarse como verdaderos "apuntes". Consultar esta página cada vez que se tengan dudas sobre su significado.

Atención
El incumplimiento de las instrucciones indicadas puede crear una situación de peligro y ocasionar graves lesiones e incluso la muerte.

Importante
Indica la posibilidad de provocar un daño al vehículo y/o a sus componentes si no se siguen las instrucciones indicadas.

Notas
Suministra útiles informaciones sobre la operación en curso.

Referencias

Las partes resaltadas en gris y la referencia numérica (Por ej. 1) representan el accesorio que se debe instalar y los eventuales componentes de montaje suministrados en el kit.

Las partes con referencia alfabética (Por ej. A) representan los componentes originales presentes en la motocicleta.

Todas las indicaciones derecha o izquierda se refieren al sentido de marcha de la motocicleta.

Advertencias generales

Atención
Las operaciones descritas en las siguientes páginas deben realizarse correctamente para no perjudicar la seguridad del piloto.

Atención
Las operaciones descritas en las siguientes páginas deben realizarse correctamente para no perjudicar la seguridad del piloto.

Notas
La documentación necesaria para realizar el montaje del Kit es el: MANUAL DE TALLER, relativo al modelo de moto en vuestro poder.

Notas
Si fuera necesario sustituir un componente del kit, consultar la tabla de recambios adjunta.

シンボル

素早くかつ合理的に読み進めることができるように、本マニュアルではいくつかのシンボルを導入し、最大限の注意を払う必要がある状況や、推奨事項、または一般情報を明確にしてあります。技術的概念や安全に関する警告を繰り返し記載する必要がないように機能しているので、各シンボルの意味に十分注意してください。シンボルは、実際上の“覚え書き” であると考えてください。シンボルなどの意味がわからなくなったり疑問に思う場合は、必ずこのページで調べるようにしてください。

注記
この説明書に従わずに使用すると危険な状況を招き、重大なけが、あるいは死をももたらす原因となることがあります。

重要
この説明書に従わずに使用すると、車体及び/ 又はその部品に損害を招く可能性があります

参考
操作中の内容に関する有用な情報を掲載しています。

参照

灰色で表示する部品、および参照番号（Es. 1）で表示する部品は、キットに付属する取り付け部品および組み立て部品を示します。

参照アルファベット（Es. A）で表示する部品は、車両に付属するオリジナル部品を示します。

すべての右及び左の指示は車体の進行方向を向いたものです。

一般警告事項

注記
以下のページに記載されている作業が規定通りに実施されないと、ライダーの安全性を脅かすおそれがあります。

注記
以下のページに記載されている作業が規定通りに実施されないと、ライダーの安全性を脅かすおそれがあります。

参考
キットの取り付けに必要な資料：お手持ちの車両モデルに対応するワークショップマニュアル 。

参考
キットの部品を交換する必要がある場合は、添付のスペアパーツ表を参照してください。

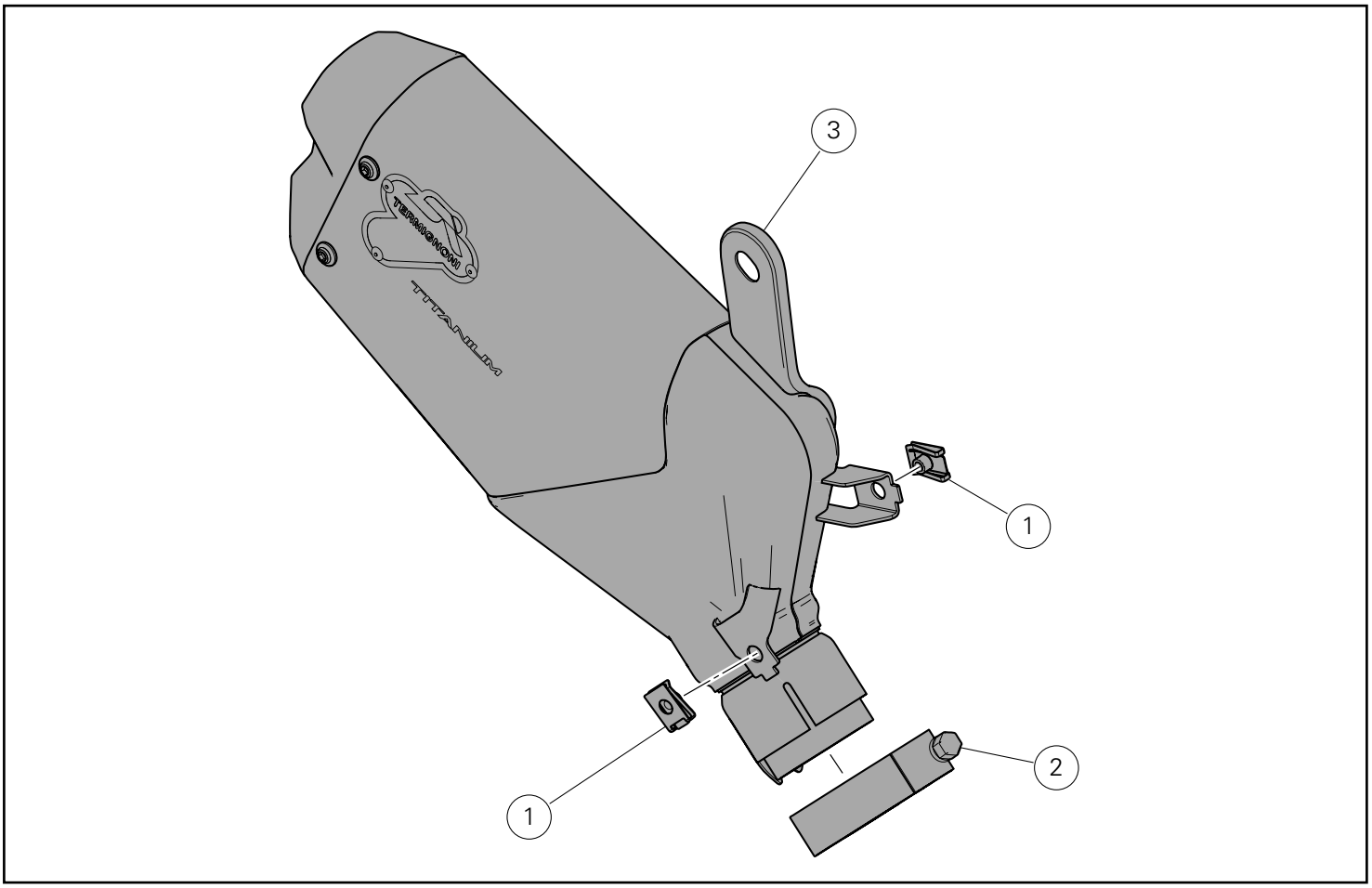

Pos.	Denominacion	説明
1	Clip	クリップ
2	Abrazadera	クラ ンプ
3	Silenciador homologado	基準適合サイレンサー

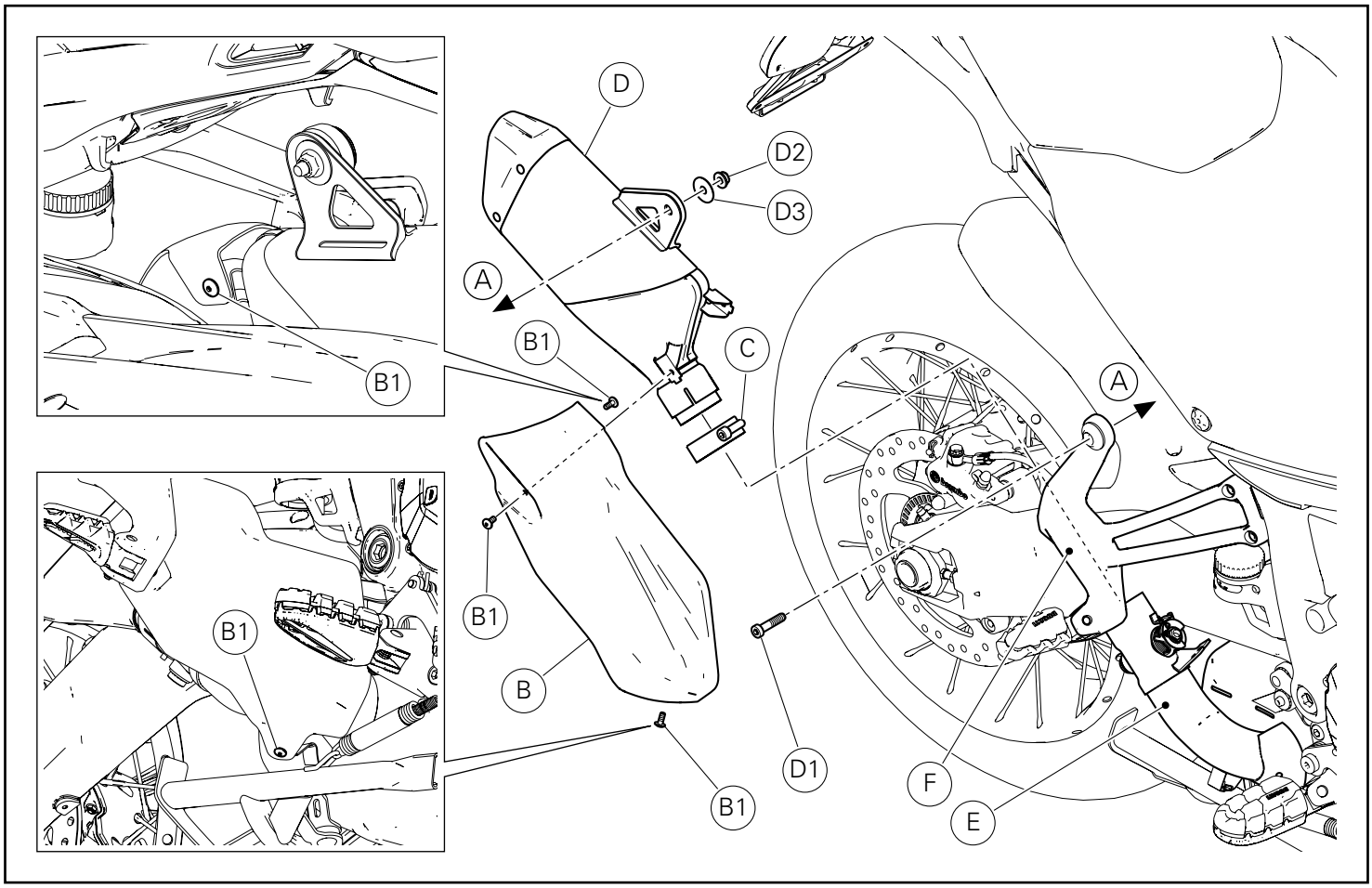

Desmontaje protector cárter

Atención
El motor y el sistema de escape alcanzan altas temperaturas cuando la motocicleta está en marcha y permanecen calientes durante mucho tiempo después de apagar el motor.
Para manipular estas partes, usar guantes aislantes o esperar hasta que se enfríen.

Atención
El sistema de escape puede estar caliente, incluso luego de apagar el motor; no tocarlo con ninguna parte del cuerpo ni aparcar la motocicleta cerca de materiales inflamables (incluidas madera, hojas, etc.).

Desmontaje silenciador

Desatornillar los 3 tornillos (B1) que fijan el protector calor (B) al silenciador (D) y al pre-silenciador (E).
Quitar el protector calor (B).
Aflojar la abrazadera (C).
Desatornillar el tornillo (D1) que fija el silenciador (D) a la placa porta estribo (F) bloqueando, del lado opuesto, la tuerca (D2).
Recuperar el tornillo (D1), la arandela (D3) y la tuerca (D2).
Quitar el silenciador (D) y la abrazadera (C).

オリジナル部品の取り外し

注記
エンジンおよびエキゾーストシステム部品は、モーターサイクルを使用することにより非常に高温になります。
またエンジンを切った後も高温状態が長時間続きます。
これらの部品で作業をおこなう際は、保護手袋を着用するか、部品が十分冷めるのを待ってからおこなってください。

注記
エンジン停止後でもエキゾーストユニットは高温の場合があります。
身体が触れないよう十分注意し、車両を木材や木の葉などの可燃物のそばに駐車しないようにしてください。

サイレンサーの取り外し

ヒートガード（B）をサイレンサー（D）とプリサイレンサー（E）に固定している 3 本のスクリュー（B1）を緩めて外します。
ヒートガード（B）を取り外します。
クランプ（C）を緩めます。
サイレンサー（D）をフットペグホルダープレート（F）に固定しているスクリュー（D1）を緩めて外します。
このとき反対側からナット（D2）が動かないように保持します。
スクリュー（D1）、ワッシャー（D3）、ナット（D2）を回収します。
サイレンサー（D）およびクランプ（C）を取り外します。

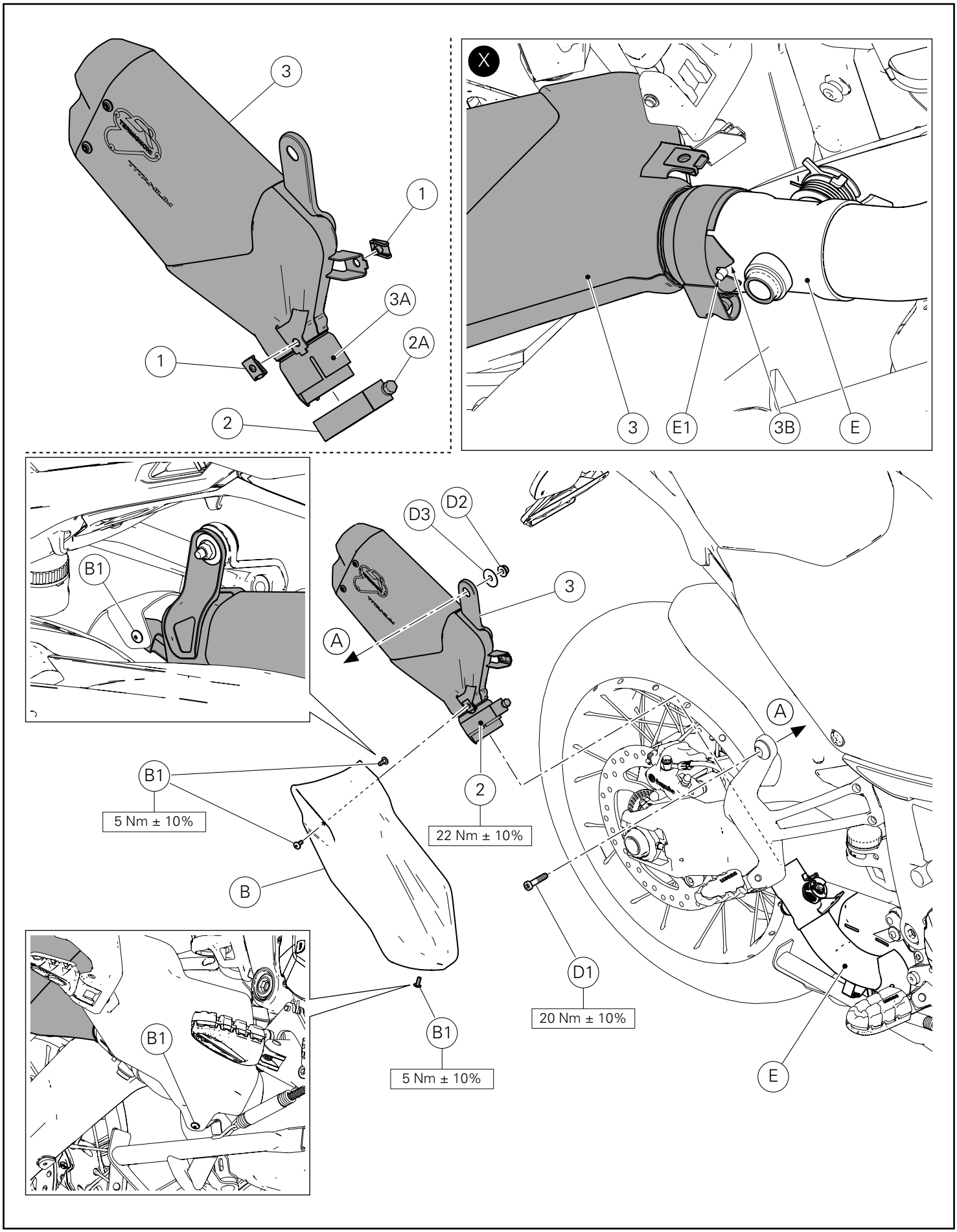
3
1
3A
2A
1
2
X
3
E1
3B
E
B1
D3
D2
3
A
A
B1
5 Nm ± 10%
2
22 Nm ± 10%
B
D1
20 Nm ± 10%
B1
B1
5 Nm ± 10%
E

Montaje componentes kit

Importante
Controlar, antes del montaje, que todos los componentes se encuentren limpios y en perfecto estado.
Adoptar todas las precauciones necesarias para evitar daños en la superficie exterior de los componentes donde se debe operar.

Pre-montaje grupo silenciador homologado

Aplicar grasa en el cobre sobre la rosca del tornillo (2A) de la abrazadera del silenciador (2).
Introducir la abrazadera (2) en el cuello (3A) del silenciador (3) orientada como ilustra la figura.
Premontar los 2 clips (1) en el silenciador (3).

Montaje silenciador

Introducir el silenciador (3) en el pre-silenciador (E) hasta el tope, alineando el perfil (3B) con el perno (E1), como indica la figura (X).
Introducir el tornillo original (D1); del lado opuesto, introducir la arandela original (D3) y atornillar la tuerca original (D2) en la parte sobresaliente del tornillo (D1).
Ajustar el tornillo (D1) al par de apriete indicado, bloqueando del lado opuesto la tuerca (D2).
Controlar el correcto posicionamiento de la abrazadera (2) y ajustarla al par de apriete indicado.

Montaje protector calor

Colocar el protector calor original (B) en el silenciador (3) e introducir los 3 tornillos originales (B1).
Ajustar los 3 tornillos (B1) al par de apriete indicado.

キット部品の取り付け

重要
取り付け前にすべての部品に汚れがなく、完璧な状態であることを確認します。作業する部品の外側表面を傷つけないために、必要な予防措置を取ってください

基準適合サイレンサーユニットの仮取り付け

サイレンサークランプ（2）のスクリュー（2A）のネジ山の銅部分にグリースを塗布します。
サイレンサー（3）のネック（3A）にクランプ（2）を図のように向けて挿入します。
サイレンサー（3）に 2 個のクリップ（1）に仮取り付けします。

サイレンサーの取り付け

プリサイレンサー（E）にサイレンサー（3）を奥まで挿入します。この時、図（X）のように、縁（3B）とピン（E1）を合わせます。
オリジナルのスクリュー（D1）を差し込みます。反対側からオリジナルのワッシャー（D3）を挿入し、スクリュー（D1）の突出部にオリジナルのナット（D2）をねじ込みます。
反対側からナット（D2）を保持しながら、スクリュー（D1）を規定のトルクで締め付けます。
クランプ（2）が正しく配置されていることを確認し、規定のトルクで締め付けます。

ヒートガードの取り付け

オリジナルのヒートガード（B）をサイレンサー（3）に配置し、3 本のオリジナルスクリュー（B1）を差し込みます。
3 本のスクリュー（B1）を規定のトルクで締め付けます。

NOTAS / 参考

DUCATI PERFORMANCE accessories

レース専用部品 ご注文書

ご注文商品

1 P/N 商品名

2 P/N 商品名

3 P/N 商品名

4 P/N 商品名

5 P/N 商品名

お客様ご記入欄

私は上記レース専用部品を下記車両に装着し、サーキット走行のみに利用し、一般公道には利用しません。

車台番号 ZDM モデル名

お客様署名 ご注文日

ドゥカティ正規ネットワーク店記入欄

お客様に上記レース専用部品を販売し、レース専用部品のご利用方法を説明いたしました。

販売店署名 販売日 年 月 日

販売店様へお願い

1. 上記ご記入の上、弊社アフターセールス部までFAXしてください。FAX：03-6692-1317
2. 取り付け車両1台に1枚でご使用ください。